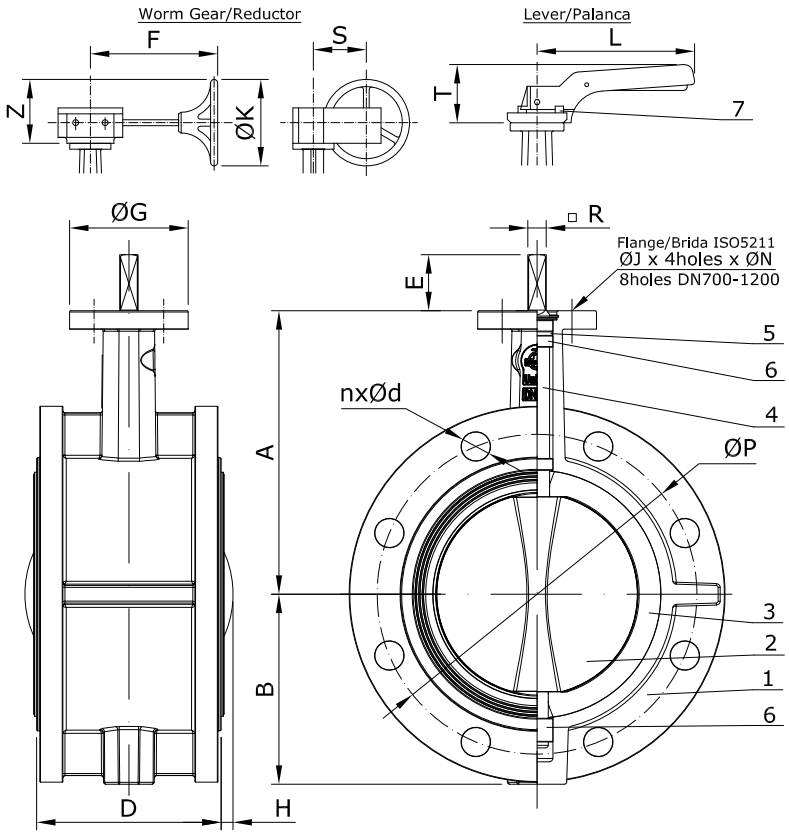

DN	A	B	D	H	COUPLING DETAIL/ DETALLE DE ACOPLAMIENTO						LUG CONNECTION				LEVER & WORM GEAR/ PALANCA Y REDUCTOR						Approx. Weight / Peso (kg)
											PN10		PN16								
					ISO 5211	E	□R	ØG	ØJ	ØN	ØP	nxØd	ØP	nxØd	T	L	F	S	Z	ØK	
50	124	83	108	0	F05	32	9x9	65	50	7	125	4xØ18	125	4xØ18	70	195	156	45	116	150	7
65	134	95	112	0	F05	32	9x9	65	50	7	145	4xØ18	145	4xØ18	70	195	156	45	116	150	8
80	141	102	114	0	F05	32	9x9	65	50	7	160	8xØ18	160	8xØ18	70	195	156	45	116	150	9
100	156	124	127	0	F05	32	11x11	65	50	7	180	8xØ18	180	8xØ18	70	195	156	45	116	150	13
125	168	137	140	0	F07	42	14x14	90	70	9	210	8xØ18	210	8xØ18	71	278	156	45	168	250	18
150	184	149	140	7,7	F07	42	14x14	90	70	9	240	8xØ22	240	8xØ22	71	278	156	45	168	250	30
200	205	170	152	25,2	F10	36	17x17	125	102	11	295	8xØ22	295	12xØ22	40	360	241	63	193	300	44
250	250	198	165	42,75	F12	38	22x22	150	125	13	350	12xØ22	355	12xØ26	44	502	223	78	190	300	64
300	280	220	178	61,8	F12	38	27x27	150	125	13	400	12xØ22	410	12xØ26	44	502	223	78	190	300	125,5
350	300	282	190	71,8	F12	45	27x27	150	125	14	460	16xØ22	470	16xØ26	-	-	223	78	190	300	134,5
400	340	323	216	86,9	F12	50	27x27	150	125	14	515	16xØ28	525	16xØ30	-	-	270	120	208	400	163
450	394	344	222	109,4	F16	50	30x30	210	165	22	565	20xØ28	585	20xØ30	-	-	270	120	258	400	188
500	440	382	229	131,4	F16	65	36x36	210	165	22	620	20xØ28	650	20xØ33	-	-	339	120	222	300	237,5
600	507	458	267	162,9	F16	70	46x46	210	165	22	725	20xØ31	770	20xØ36	-	-	339	120	222	300	300,5
700	560	490	292	200,9	F25	80	Ø63.35	300	254	18	840	24xØ31	840	24xØ36	-	-	355	228	357	400	545
800	620	529	318	238,2	F25	80	Ø63.35	300	254	18	950	24xØ34	950	24xØ39	-	-	355	228	357	400	710
900	690	560	330	267,4	F25	118	Ø75	300	254	18	1050	28xØ34	1050	28xØ39	-	-	377,5	243	370	400	905
1000	735	653	410	276,7	F25	142	Ø85	300	254	18	1160	28xØ37	1170	28xØ42	-	-	377,5	243	370	400	1205
1200	917	783	470	345,3	F30	150	Ø105	350	298	22	1380	32xØ40	1390	32xØ49	-	-	476	302	434	450	1610

Dimensions in mm. subject to manufacturing tolerance
Dimensiones en mm. sujetas a tolerancias de fabricación

NO.	PART/PARTE	MATERIAL
1	BODY/CUERPO	Ductile Iron/Fundición Dúctil EN-JS1030 (GGG40)
		St. Steel/Acero Inox. CF8M
		Steel/Acero WCB
2	DISC/DISCO	Ductile Iron/Fundición Dúctil EN-JS1030 (GGG40) Ni Plated
		St. Steel/Acero Inox. CF8M
		Al-Bronze
3	LINER/ASIENTO	NBR
		EPDM
		Viton
		Hypalon
		PTFE
4	STEM/EJE	St. Steel/Acero Inox. AISI 420 (DN50-300) - AISI 431 (DN350-1200)
5	O-RING/JUNTA TÓRICA	NBR
		EPDM
6	BUSHING/CASQUILLOS	PTFE
7	BOLT & NUT/ TORNILLO Y TUERCA	Steel/Acero / SS316

Data subject to alteration due to continuous improvement. Regularly updated data on www.comeval.es
Sujeto a cambios debido a la mejora continua de nuestros productos. Datos regularmente actualizados en

MAIN DUTIES-LIMITS OF USE /
PARÁMETROS DE OPERACIÓN-LÍMITES DE UTILIZACIÓN

Ps	16 bar-g (DN50-300) 10 bar-g (DN350-1200)
Ts	(-20°C) -10°C/ 80°C NBR liner (-20°C) -10°C/ 110°C (130°C) EPDM liner (-20°C) -10°C/ 150°C (180°C) Viton liner (-20°C) -10°C/ 110°C (130°C) Hypalon liner (-20°C) -10°C/ 110°C (120°C) PTFE liner

() Brief Peak Temperature

MAIN FEATURES/PRINCIPALES ATRIBUTOS

-FACE TO FACE DIMENSION/LONGITUD ENTRE BRIDAS: EN 558-1 series 13
-VALVE END CONNECTIONS/ CONEXIONES: DRILLED TO EN 1092-2 PN10 or PN16
-PRESSURE TEST/PRUEBA DE PRESIÓN: EN 12266-1
-MARKING/MARCADO: EN 19
-PAINT/PINTURA: EPOXY Blue/Azul RAL5002

-CE PRODUCT COMPLIANT WITH PRESSURE EQUIPMENT DIRECTIVE PED, MAX. CATEGORY I/
PRODUCTO CONFORME A LA DIRECTIVA DE EQUIPOS A PRESIÓN PED, MAX. CATEGORÍA I

Customer/Cliente -		Project/Proyecto -	Description/Descripción DOUBLE FLANGED CONCENTRIC BUTTERFLY VALVE VÁLVULA DE MARIPOSA DOBLE BRIDA CONCÉNTRICA UNI VF790 DN50-DN1200
Your Ref./Su Ref. -		Our Ref./Nuestra Ref. -	
	Rev. 1	Rev. 2	Rev. 3
Date/Fecha			
Name/Nombre			

Comeval®	Drawn/Dibujado CR	Approved/Aprobado JG	Drawing N°/Plano N° GD02_VF790
	Checked/Comprob. DT	Date/Fecha 29/11/2017	